Комбинированный бойлер "SIGMA"("Бак в баке")

Бойлеры серии SIGMA - это комбинированные баки-аккумуляторы, предназначенные для сбора, подогрева воды/теплоносителя системы отопления и для производства горячей водопроводной воды. Они используют тепловую энергию с источников различного типа с учетом максимального использования солнечных коллекторов. Идеально подходит для традиционного отопления (радиаторы) и для теплого пола.

Основные характеристики внешнего бака:

- материал - углеродистая сталь;
- внешний материал - антикоррозийное покрытие;
- внутреннее исполнение - необработанное;
- опции - датчики, термометры, магниевый анод;
- максимальное рабочее давление - 3 бар;
- максимальная рабочая температура - 95°C;
- максимальное рабочее давление теплообменника солнечных коллекторов - 10 бар;
- изоляция - гибкий полиуретан (без CFC) толщина 100 мм - упакован отдельно;
- покрытие - ПХВ или ПСТ (полиэстер);
- теплообменники - нержавеющая сталь; количество - один, два и более;
- объем - от 300 л до 2000 л.

Основные характеристики бака для водопроводной воды:

- материал - углеродистая сталь;
- внутреннее исполнение - согласно существующим нормам DIN DIN.4753.3 UN 9905 (для водопроводной воды), стеклокерамическое;
- внешнее исполнение - необработанное;
- максимальное рабочее давление - 6 бар;
- максимальная рабочая температура - 95°C;
- внешнее фланцевое соединение - массивное, сварное;
- основание - массивное со специальными гнездами для впуска и выпуска AF-AC, миксер, датчик и магниевый анод;
- магниевый анод - вмонтирован.

Данные по соединениям резервуара											Змеевик солнечных батарей								Водопроводный бойлер	
											Нижний				Верхний					
Тип	Позиция 1-5	Позиция 2-6	Позиция 3-7	Позиция 4-8	Позиция 9 Рез EL	Ø D1 Диаметр	Ø D2 Диаметр с изоляцией 100 мм.	H Высота	H высота с изол. в 100 мм	Отступ без изоляции R	Позиция RS1	Позиция AS1	Метраж обмена	Объем (L)	Позиция RS2	Позиция AS2	Метраж обмена	Объем (L)	Стеклянная емкость для водопроводной воды	Вес (КГ)
R2 600	1394	994	594	224	804	700	900	1630	1660	1715	224	724	1,8	11,9	994	1344	1,2	7,9	175 Litri	185
R2 800	1426	1026	626	256	866	790	990	1673	1703	1765	256	801	2,4	15,9	1026	1386	1,8	11,9	175 Litri	204
R2 1000	1720	1249	844	300	1040	790	990	2028	2058	2115	300	970	3	19,8	1180	1720	2,4	15,9	205 Litri	240
R2 1250	1700	1239	784	300	1085	950	1150	2006	2036	2115	300	970	3	19,8	1160	1700	2,4	15,9	205 Litri	275
R2 1500	1750	1285	900	350	1128	1000	1200	2139	2167	2235	350	1000	3,6	19,8	1240	1750	2,4	15,9	205 Litri	292
R2 2000	2025	1489	959	325	1214	1100	1300	2368	2398	2480	325	1105	4,2	23,7	1475	2025	2,8	19,8	205 Litri	377
R1 600	1394	994	594	224	804	700	900	1630	1660	1715	224	724	1,8	11,9	-	-	-	-	175 Litri	158
R1 800	1426	1026	626	256	866	790	990	1673	1703	1765	256	801	2,4	15,9	-	-	-	-	175 Litri	178
R1 1000	1720	1249	844	300	1040	790	990	2028	2058	2115	300	970	3	19,8	-	-	-	-	205 Litri	209
R1 1250	1700	1239	784	300	1085	950	1150	2006	2036	2115	300	970	3	19,8	-	-	-	-	205 Litri	240
R1 1500	1750	1285	900	350	1128	1000	1200	2139	2167	2235	350	1000	3,6	19,8	-	-	-	-	205 Litri	261
R1 2000	2025	1489	959	325	1214	1100	1300	2368	2398	2480	325	1105	4,2	23,7	-	-	-	-	205 Litri	332
M 600	1394	994	594	224	804	700	900	1630	1660	1715	-	-	-	-	-	-	-	-	175 Litri	135
M 800	1426	1026	626	256	866	790	990	1673	1703	1765	-	-	-	-	-	-	-	-	175 Litri	147
M 1000	1720	1249	844	300	1040	790	990	2028	2058	2115	-	-	-	-	-	-	-	-	205 Litri	171
M 1250	1700	1239	784	300	1085	950	1150	2006	2036	2115	-	-	-	-	-	-	-	-	205 Litri	197
M 1500	1750	1285	900	350	1128	1000	1200	2139	2167	2235	-	-	-	-	-	-	-	-	205 Litri	215
M 2000	2025	1489	959	325	1214	1100	1300	2368	2398	2480	-	-	-	-	-	-	-	-	205 Litri	281

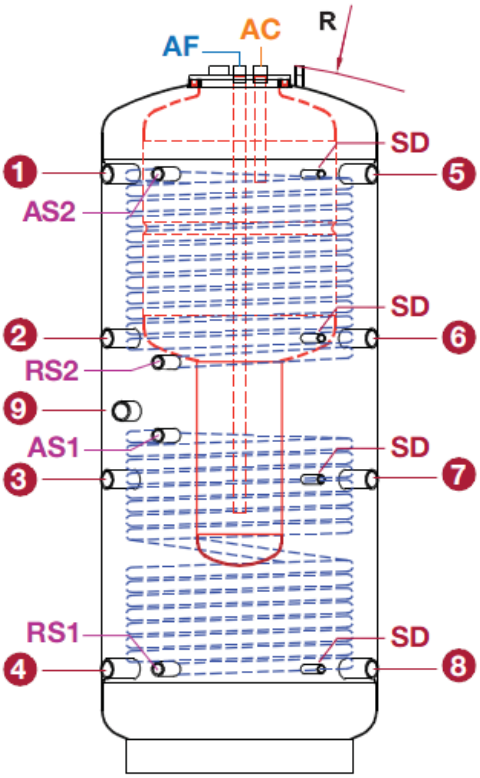

Отверс-тие	Назначение отверстия	Диаметр отверстия
1	Подача системы отопления	1 $^1/_2$ "
2, 3	Рабочее отверстие	1 $^1/_2$ "
4	Возврат отопления	1 $^1/_2$ "
5	Подача отопления на радиаторы	1 $^1/_2$ "
6	Подача отопления под пол	1 $^1/_2$ "
7	Возврат воды из котла на топливных брикетах и от других источников тепла	1 $^1/_2$ "
8	Возврат воды из котла на деревянном источнике отопления	1 $^1/_2$ "
9	Рабочее отверстие с заглушкой	1 $^1/_2$ "
SD	Температурный датчик от солнечных коллекторов	1 "
AS1	Подача теплоносителя от солнечных коллекторов	1 "
RS1	Возврат теплоносителя от солнечных коллекторов	1 "
AS2	Подача системы отопления	1 "
RS2	Возврат системы отопления	1 "
D1	Диаметр без изоляции	
D2	Диаметр с изоляцией	
AF	Отверстие холодной водопроводной воды	1 "
AC	Отверстие горячей водопроводной воды	1 "

Возможная схема подключения

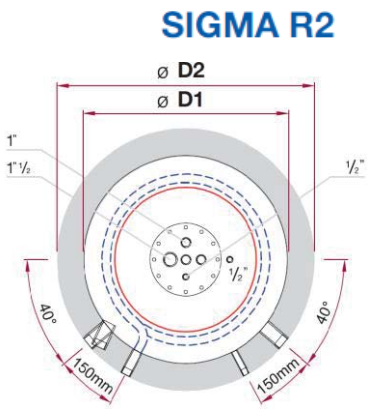

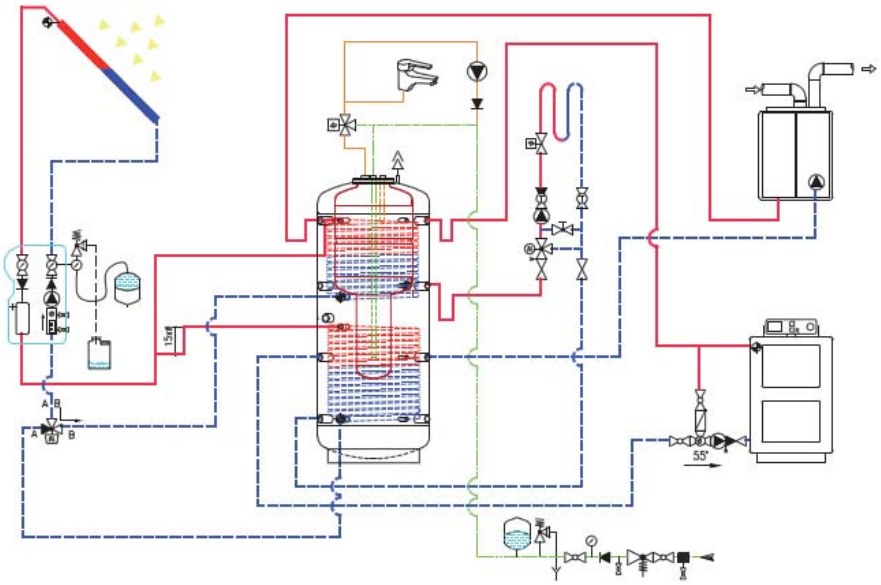

Инструкция по монтажу

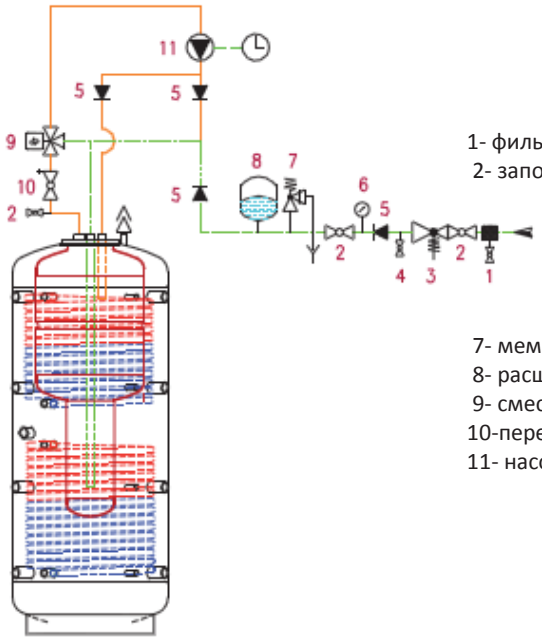

1- фильтр тонкой очистки
2- запорный клапан
3- регулятор давления
4-клапан контроля переполнения и опорожнения
5- выключатель
6- манометр
7- мембранный клапан безопасности
8- расширительный бак
9- смеситель водопроводной воды
10-перехватывающий дренажный клапан
11- насос рециркуляции с таймером